CATÁLOGO QUASAR®

STECK

Tecnologia de primeiro mundo a serviço da sua segurança.

Steck. Produtos para conexão, proteção e gerenciamento de energia para todas as fases de sua obra.

Líder no fornecimento de materiais elétricos para uso industrial, comercial e residencial, a Steck possui mais de 35 linhas de produtos de acordo com as mais rigorosas normas internacionais de segurança e qualidade, garantindo a posição da marca entre as mais conceituadas do mercado.

Com foco na segurança e no alto grau de confiabilidade de seus produtos, a Steck tem como filosofia prestar o melhor serviço a seus clientes, no menor tempo possível, mantendo-se sempre competitiva em um mercado cada vez mais exigente.

Para alcançar estes objetivos, a empresa investe na qualificação de seus colaboradores, em técnicas de eliminação de desperdícios e redução de custos, aumento da produtividade e no aprimoramento constante, através de pesquisas de novas tecnologias para atualização dos produtos já existentes e desenvolvimento de novas linhas de produtos inovadores, como é o caso da **novíssima Linha modular QUASAR®**, que garante a máxima proteção com fácil instalação, se ajustando de acordo com a estrutura e necessidade do ambiente.

A Steck é uma empresa que garante qualidade, suporte, manutenção, reposição imediata e principalmente, a satisfação que somente uma líder pode oferecer.

Certificações

Sistema de Gestão da Qualidade certificado conforme norma NBR ISO 9001: 2008

SISTEMA DE GESTÃO
TÜVRheinland
Brasil
NBR ISO 9001
QUALIDADE

STECK

ÍNDICE

QUADROS PARA TOMADAS DE EMBUTIR..... p.8

QUADROS DE DISTRIBUIÇÃO PARA MÓDULOS
DIN COM INTERFACE. QUADROS DE INTERFACE p.9

QUADROS DE DISTRIBUIÇÃO PARA MÓDULOS DIN p.10

TOMADAS INCLINADAS DE EMBUTIR
E TOMADA DE EMBUTIR COM TAMPA p.11

TOMADA COM BLOQUEIO E TOMADA INCLINADA
DE EMBUTIR PARA CONTAINER p.12

ACESSÓRIOS LINHA QUASAR® p.13

ACESSÓRIOS PARA INSTALAÇÃO p.14

MONTAGENS DIRETA E INDIRETA p.15

DESENHOS TÉCNICOS p.16

DADOS TÉCNICOS p.20

COMPORTAMENTO DE AGENTES QUÍMICOS
TABELA DE TENSÃO p.21

ÍNDICE DE REFERÊNCIAS p.22

GUIA DE SELEÇÃO | QUADROS

O design modular dos quadros QUASAR® permite combinações na horizontal ou vertical.

ALT (mm) \ LARG (mm)	138	236	340	448
280 Número de módulos DIN[1] Com blocos terminais			1x12 **QUA0112**	1x18 **QUA0118**
335 Número de módulos DIN[1]		12+1 **QUA1303**		
460 Número de módulos DIN[1] Com blocos terminais	5 **QUA0003** **QUA0502**	8 **QUA0804**	12+1 **QUA1306** 2x12 **QUA0212**	2x12 **QUA2403** 18+1 **QUA1908** 2x18 **QUA0218**
460 Número de módulos DIN[1]	5 **QUA0501B**	8 **QUA0802B**	12+1 **QUA1303B**	18+1 **QUA1904B**
610 Número de módulos DIN[1] Com blocos terminais	**QUA0004**		3x12 **QUA0312**	3x12 **QUA3604** 3x18 **QUA0318**
842 Número de módulos DIN[1] Com blocos terminais				4x18 **QUA0418**

[1] MÓDULO PADRÃO DIN 18mm

STECK

LINHA QUASAR®

Vantagens

A linha mais completa de soluções para proteção, controle e distribuição. Ideal para ambientes onde é necessária a máxima proteção para as pessoas e os equipamentos elétricos.

O design modular da linha de quadros QUASAR® permite que eles sejam rapidamente associados, tanto na horizontal como na vertical, se ajustando de acordo com a estrutura e necessidade do ambiente.

As tomadas da linha QUASAR®, possuem alto desempenho e são resistentes aos ambientes agressivos, agentes químicos e atmosféricos.

STECK

QUADROS PARA **TOMADAS DE EMBUTIR**

Funções

São projetados para a instalação rápida de tomadas QUASAR®, graças à abertura especifica, que pode ser fechada por placas funcionais.

Estes quadros estão disponíveis em duas diferentes versões:

- Com abertura 65x85 ou 90x100 para tomadas inclinadas QUASAR® 16A e 32A.
- Com abertura 103x225 para tomadas com bloqueio QUASAR® (para tomada inclinada QUASAR® 63A, com utilização de placas funcionais).

Características

- Grau de Proteção, conforme a norma IEC 60529: IP65.
- Grau de Proteção contra impactos mecânicos externos, conforme a norma IEC 62262: IK09.
- Resistência ao fogo e ao calor anormal, conforme a norma IEC 60695-2-11. 650°C
- Parte inferior e superior com furos pré-recortados para entrada de cabos.
- Características de isolação completa, conforte a norma IEC 61439-1.

Materiais

- Invólucro em plástico de engenharia de elevada qualidade, autoextinguível.
- Cor RAL 7035.
- Furos pré-recortados para associação de acessórios M32.

Consulte o Guia de Seleção (p. 5)

QUADROS PARA **TOMADAS INCLINADAS 16A E 32A**

Referência	Dimensões (mm) (Alt x Larg x Prof)	Módulos (18mm)	Abertura (90x100)	Placas Fornecidas Plena[1]	Placas Fornecidas Interm.[2]	Potência Dissipada (W)
QUA0502	460x138x160	5	2	1	2	12
QUA0804	460x236x160	8	4	1	4	15
QUA1303	335x340x160	12+1	3	1	3	28
QUA1306	460x340x160	12+1	6	2	5	28
QUA1908	460x448x160	18+1	8	2	8	39

[1] Plena - Placa funcional cega [2] Interm. - Placa funcional com abertura 65x85

QUADROS PARA **TOMADAS COM BLOQUEIO E TOMADAS INCLINADAS 63A**

Referência	Dimensões (mm) (Alt x Larg x Prof)	Módulos (18mm)	Abertura (103x225)	Placas Fornecidas Plena[1]	Potência Dissipada (W)
QUA0501B	460x138x160	5	1		12
QUA0802B	460x236x160	8	2	1	15
QUA1303B	460x340x160	12+1	3	1	28
QUA1904B	460x448x160	18+1	4	1	39

[1] Plena - Placa funcional cega

QUADROS DE DISTRIBUIÇÃO PARA **MÓDULOS DIN COM INTERFACE** QUADROS DE **INTERFACE**

Funções

São projetados para a construção de painéis de distribuição com equipamento modular e incluem aberturas de interface, fornecidas normalmente fechadas, para a instalação de dispositivos de controle e indicadores ou tomadas inclinadas 16A e 32A.

Estas aberturas de interface podem ser equipadas por placas funcionais.

Características

- Grau de Proteção, conforme a norma IEC 60529: IP65
- Grau de Proteção contra impactos mecânicos externos, conforme a norma IEC 62262: IK09.
- Resistência ao fogo e ao calor anormal, conforme a norma IEC 60695-2-11. 650°C
- Parte inferior e superior com furos pré-recortados para entrada de cabos.
- Equipado com blocos terminais.
- Características de isolação completa, conforme a norma IEC 61439-1.

Materiais

- Invólucro em plástico de engenharia de elevada qualidade, autoextinguível.
- Cor RAL 7035.
- Furos pré-recortados para associação de acessórios M32.

Consulte o Guia de Seleção (p. 5)

QUADROS DE DISTRIBUIÇÃO PARA **MÓDULOS DIN COM INTERFACE**

Referência	Dimensões (mm) (Alt x Larg x Prof)	Módulos (18mm)	Abertura (90x100)	Placas Fornecidas Plena[1]	Placas Fornecidas Interm.[2]	Potência Dissipada (W)
QUA2403	460x448x160	24	3	3	1	37
QUA3604	610x448x160	36	4	4	1	50

[1] Plena - Placa funcional cega [2] Interm. - Placa funcional com abertura 65x85

QUADROS DE **INTERFACE**

Referência	Dimensões (mm) (Alt x Larg x Prof)	Abertura (90x100)	Placas Fornecidas Plena[1]	Placas Fornecidas Interm.[2]
QUA0003	460x138x125	3	3	1
QUA0004	610x138x125	4	4	1

[1] Plena - Placa funcional cega [2] Interm. - Placa funcional com abertura 65x85

QUADROS DE DISTRIBUIÇÃO
PARA MÓDULOS DIN

Funções

São projetados para a instalação de dispositivos para corte e proteção. Incluem também chassis removíveis com variáveis no centro e painéis modulares reversíveis na frente.

Características

- Grau de Proteção, conforme a norma IEC 60529: IP65.
- Grau de Proteção contra impactos mecânicos externos, conforme a norma IEC 62262: IK09.
- Resistência ao fogo e ao calor anormal, conforme a norma IEC 60695-2-11. 650°C
- Parte inferior e superior com furos pré-recortados para entrada de cabos.
- Equipado com blocos terminais.
- Características de isolação completa, conforme a norma IEC 61439-1.

Materiais

- Invólucro em plástico de engenharia de elevada qualidade, autoextinguível.
- Cor RAL 7035.
- Furos pré-recortados para associação de acessórios M32.

Consulte o Guia de Seleção (p. 5)

QUADROS DE DISTRIBUIÇÃO PARA **MÓDULOS DIN**

Referência	Dimensões (mm) (Alt x Larg x Prof)	Módulos (18mm)		Potência Dissipada (W)
QUA0112	280x340x160	12	1 x 12	24
QUA0118	280x448x160	18	1 x 18	34
QUA0212	460x340x160	24	2 x 12	34
QUA0218	460x448x160	36	2 x 18	47
QUA0312	610x340x160	36	3 x 12	46
QUA0318	610x448x160	54	3 x 18	65
QUA0418	842x448x160	72	4 x 18	89

TOMADAS INCLINADAS **DE EMBUTIR** E TOMADA **DE EMBUTIR** COM **TAMPA**

QUA3246

Funções

As tomadas QUASAR® inclinadas de embutir podem ser montadas sobre placas funcionais ou diretamente no quadro.

Características

- Grau de Proteção, conforme a norma IEC 60529: IP67
- Grau de Proteção contra impactos mecânicos externos, conforme a norma IEC 62262: IK08
- Resistência ao fogo e ao calor anormal, conforme a norma IEC 60695-2-11:850°C (para as partes que suportam os contatos).

Materiais

- Contatos das tomadas niquelados, proporcionando a máxima proteção contra oxidação e abrasão.
- Parafusos externos, eixos e molas das tampas em aço inoxidável.
- Invólucro em plástico de engenharia de elevada qualidade, autoextinguível.

Ligação nos contatos (mm²): 16A - Mínimo: 2,5 Máximo: 4
32A - Mínimo: 4 Máximo: 6
63A - Mínimo: 10 Máximo: 16.

TOMADAS INCLINADAS **DE EMBUTIR**

Corrente Nominal (A)	Pólos	Dimensões (mm)	Tensão Nominal			
			100-130V	**200-250V**	**380-415V**	**500V**
16A	2P+⏚	65x85	QUA3044	QUA3046	QUA3049	
	3P+⏚	65x85	QUA4044	QUA4049	QUA4046	QUA4047
	3P+N+⏚	90x100	QUA5044	QUA5049	QUA5046	QUA5047
32A	2P+⏚	90x100	QUA3244	QUA3246	QUA3249	
	3P+⏚	90x100	QUA4244	QUA4249	QUA4246	QUA4247
	3P+N+⏚	90x100	QUA5244	QUA5249	QUA5246	QUA5247
63A	2P+⏚	100x107		QUA3546		
	3P+⏚	100x107	QUA4544	QUA4549	QUA4546	QUA4547
	3P+N+⏚	100x107	QUA5544	QUA5549	QUA5546	QUA5547

Consulte Montagens Direta e Indireta (p. 15)

S8640

Funções

As tomadas domésticas são desenvolvidas no Padrão Brasileiro, disponíveis na versão de embutir e podem ser montadas nos quadros QUASAR® com a utilização de placas funcionais.

Características

- Grau de Proteção, conforme a norma NBR IEC 60529: IP44
- Referências Normativas NBR14136 e NBR NM 60884-1
- Certificado pelo Inmetro

LANÇAMENTO

Materiais

- Invólucro em plástico de engenharia de elevada qualidade, autoextinguível.
- Tampa com mola em aço inoxidável.
- Pino de articulação acoplado à tampa.

TOMADAS **DE EMBUTIR COM TAMPA**

Corrente Nominal (A)	Pólos	Dimensões	Tensão Nominal	Frequência (Hz)	Tipo
			250V		
10A	2P+⏚	50x50	S8640	50-60	Padrão Brasileiro
20A	2P+⏚	50x50	S8641	50-60	Padrão Brasileiro

Obs.: IP44 válido para tomada fechada. No caso de montagem com um plugue, prevalecerá o menor índice de proteção do conjunto.

TOMADAS **COM BLOQUEIO** E TOMADA INCLINADA DE EMBUTIR **PARA CONTAINER**

QUA3044B

Funções

As tomadas com bloqueio dispõem de um sistema de travamento com a finalidade de controlar e seccionar localmente partes das instalações ou a utilização, possibilitando intervir em circuitos elétricos ou máquinas, com total segurança.

Características

- Grau de Proteção, conforme a norma IEC 60529: IP65
- Grau de Proteção contra impactos mecânicos externos, conforme a norma IEC 62262: IK09
- Resistência ao fogo e ao calor anormal, conforme a norma IEC 60695-2-1:850°C (para as partes que suportam os contatos).

Materiais

- Invólucro em plástico de engenharia de elevada qualidade, autoextinguível.
- Cor RAL 7035.
- Parafusos externos, eixos e molas das tampas em aço inoxidável.

Ligação nos contatos (mm²):
16A - Mínimo: 2,5 Máximo: 4
32A - Mínimo: 4 Máximo: 6.

TOMADAS **COM BLOQUEIO**

Corrente Nominal (A)	Pólos	Tensão Nominal			
		100-130V	**200-250V**	**380-415V**	**500V**
16A	2P+ ⏚	QUA3044B	QUA3046B	QUA3049B	
	3P+ ⏚	QUA4044B	QUA4049B	QUA4046B	QUA4047B
	3P+N+ ⏚	QUA5044B	QUA5049B	QUA5046B	QUA5047B
32A	2P+ ⏚	QUA3244B	QUA3246B	QUA3249B	
	3P+ ⏚	QUA4244B	QUA4249B	QUA4246B	QUA4247B
	3P+N+ ⏚	QUA5244B	QUA5249B	QUA5246B	QUA5247B

Consulte Montagens Direta e Indireta (p. 15)

QUA4243

Funções

A tomada inclinada de embutir para container é projetada para o fornecimento de baixa tensão, para containers refrigerados.

Características

- Grau de Proteção, conforme a norma IEC 60529: IP67
- Grau de proteção contra impactos mecânicos externos, conforme a norma IEC 62262: IK08.
- Resistência ao fogo e ao calor anormal, conforme a norma IEC 60695-2-11:850°C (para as partes que suportam os contatos).

Materiais

- Contatos das tomadas niquelados, proporcionando a máxima proteção contra oxidação e abrasão
- Parafusos externos, eixos e molas das tampas em aço inoxidável.

Ligações nos contatos (mm²):
32A - Mínimo: 4 Máximo: 6

TOMADA INCLINADA DE EMBUTIR **PARA CONTAINER**

Referência	Corrente Nominal (A)	Pólos	Posição Horária	Tensão Nominal	Frequência (Hz)
QUA4243	32A	3P+ ⏚	3h	**380-440V**	50-60

ACESSÓRIOS **LINHA QUASAR®**

PLACAS **FUNCIONAIS**

Referência	Denominação	Descrição
QUA1101	**Placa para abertura 65x85**	pré-marcada para 1 tomada 50x50
QUA1102	**Placa para abertura 90x100**	pré-marcada para 1 tomada 65x65
QUA1103		pré-marcada para botão (1 ou 2 x diâm. 22,2 - 4 x diâm. 16)
QUA1104		para identificação
QUA1121		com abertura para 1 tomada 65x85
QUA1106		com abertura para 1 tomada 50x50
QUA1105	**Placa para abertura 103x225**	pré-marcada para 1 tomada 65x65 e para botão (1 ou 2 diâm. 22,2)
QUA1122		com 1 abertura 65x85 e 1 abertura 90x100
QUA1123		com 1 abertura 100x107 para tomada 63A

Mais características de montagem nas páginas 15 e 16.

SSO17P

SUPORTE **METÁLICO**

Referência	Dimensões (mm) (Alt x Larg x Prof)	Descrição
SSO17P	676x404x430	Para quadros de 8 a 18 módulos.

LANÇAMENTO EM BREVE

ACESSÓRIOS **PARA INSTALAÇÃO**

ACESSÓRIOS PARA **INSTALAÇÃO**

Referência	Denominação	Descrição
QUA1308	**Terminais isolados**	largura 85mm 8 bornes (4x10mm + 4x16mm)
QUA1316		largura 202mm 16 bornes (8x10mm + 8x16mm)
QUA1322		largura 202mm 22 bornes (11x10mm + 11x16mm)
QUA1332		largura 202mm 32 bornes (16x10mm + 16x16mm)
QUA1408T	**Protetor de Terminais Grau de Proteção IP2X Cor verde**	para os blocos 8 bornes
QUA1432T		para os blocos 32 bornes
QUA1408N	**Protetor de Terminais Grau de Proteção IP2X Cor azul**	para os blocos 8 bornes
QUA1432N		para os blocos 32 bornes
QUA1408	**Suporte para Terminais Isolados**	para os quadros de 8 mód. DIN
QUA1412		para os quadros de 12 mód. DIN
QUA1418		para os quadros de 18 mód. DIN

ACESSÓRIOS PARA **INSTALAÇÃO DOS QUADROS**

QUA15EX

Referência	Denominação	Descrição
QUA15IN	**Kit de associação M32**	2 nipples + 2 porcas
QUA15EX	**Kit de fixação em parede**	
QUA16CH	**Chave para QUASAR®**	chave
QUA16QU		quadrado
QUA16TR		triangulo

S806CI

Prensa Cabos	Rosca PG	Para Cabos
S800CI	PG9	4 - 8mm
S801CI	PG11	5 - 10mm
S802CI	PG13,5	6 - 12mm
S803CI	PG16	10 - 14mm
S804CI	PG21	13 - 18mm
S805CI	PG29	18 - 25mm
S806CI	PG36	22 - 32mm
S807CI	PG42	32 - 38mm
S808CI	PG48	37 - 44mm

MONTAGENS **DIRETA E INDIRETA**

MONTAGEM **DIRETA**

Estes produtos podem ser montados diretamente nos quadros QUASAR®, sem necessidade de placas funcionais.

MONTAGEM **INDIRETA**

Estes produtos podem ser montados nos quadros QUASAR® com a utilização de placas funcionais.

Quadros para tomadas de embutir

Quadros de distribuição para módulos DIN com interface

Quadros para tomada com bloqueio

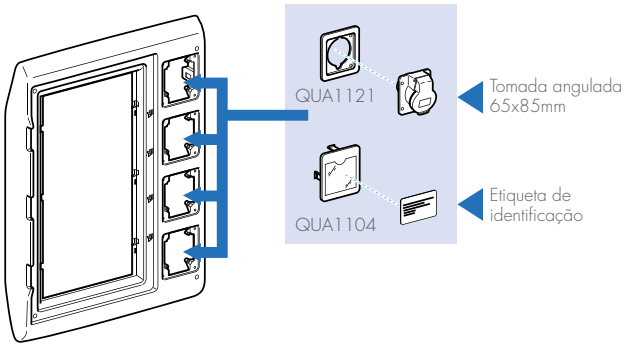

Quadros para dispositivos modulares com interface

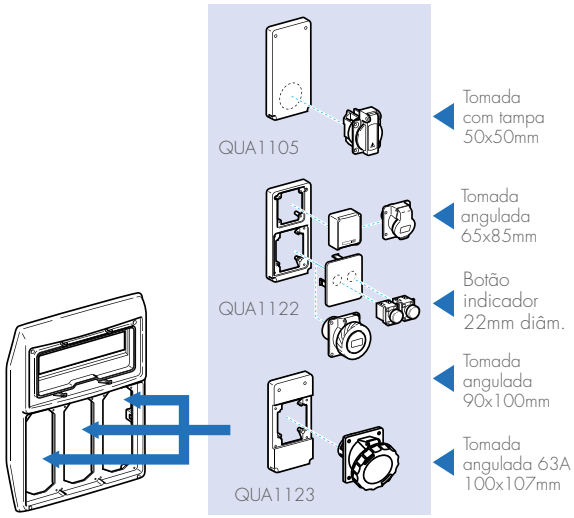

Quadros para molduras com bloqueio

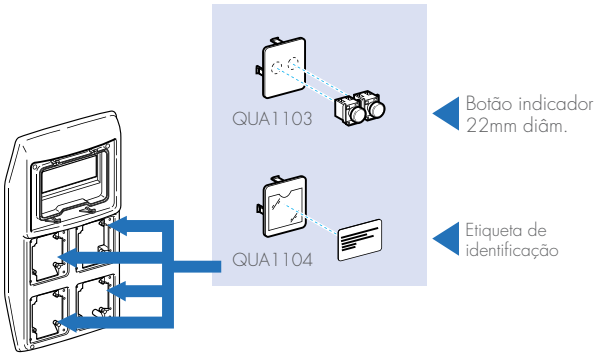

Quadros para tomadas

DESENHOS **TÉCNICOS**

QUADROS PARA **TOMADAS COM ABERTURA 90X100**

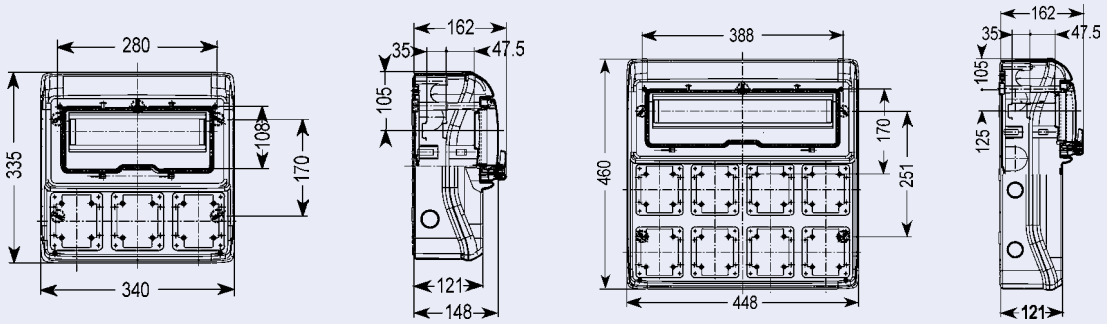

QUADROS PARA **TOMADAS COM ABERTURA 90X100**

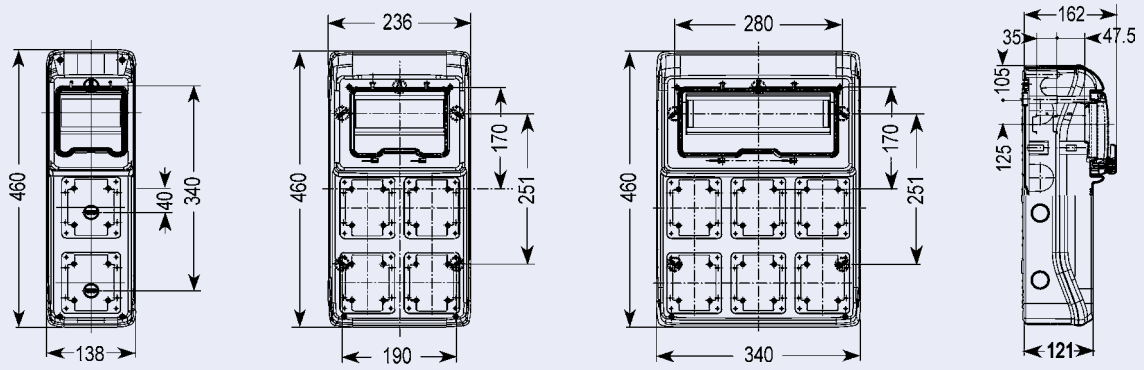

QUADROS PARA **TOMADAS COM ABERTURA 103X225**

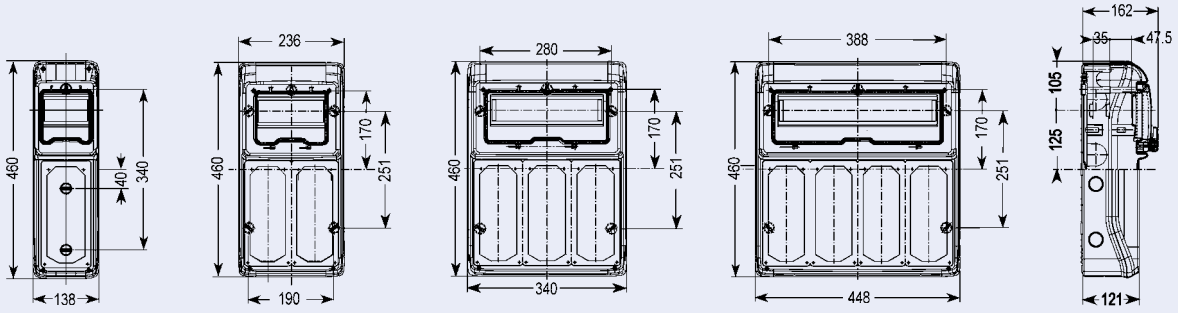

QUADROS DE **INTERFACE**

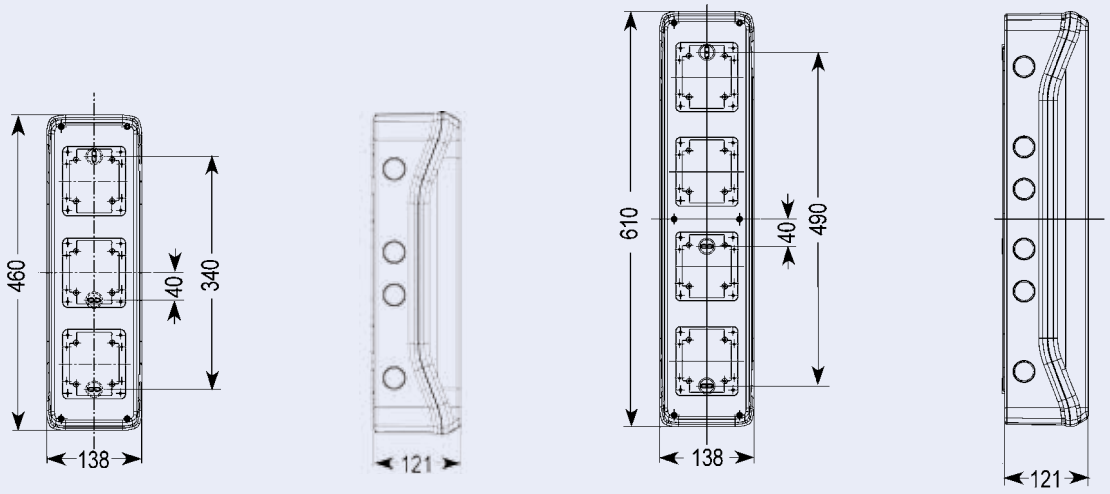

QUADROS DE **DISTRIBUIÇÃO PARA MÓDULOS DIN** **COM INTERFACE**

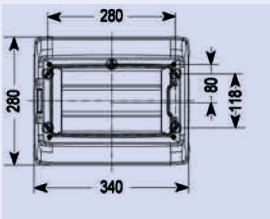

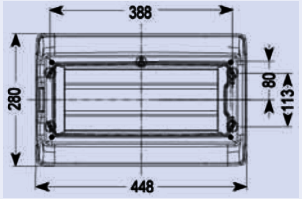

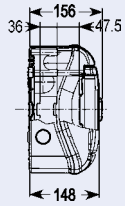

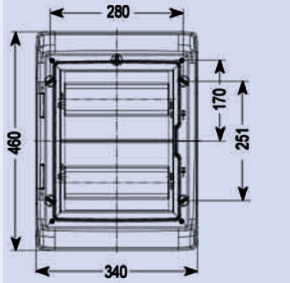

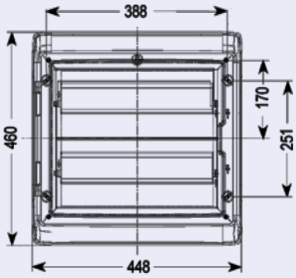

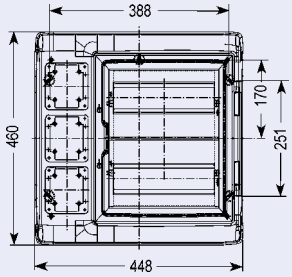

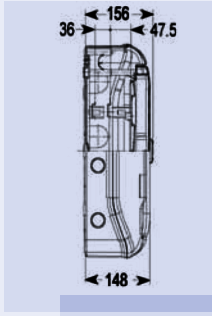

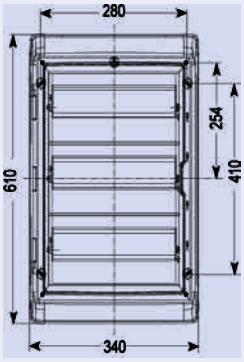

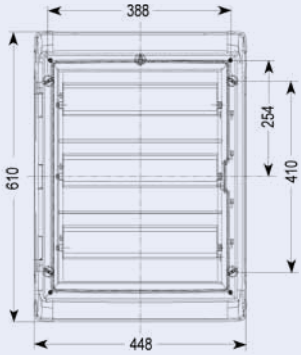

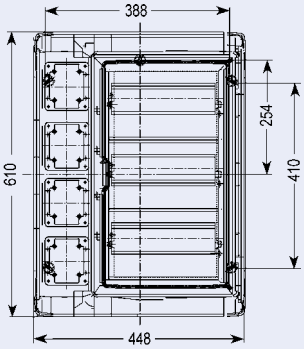

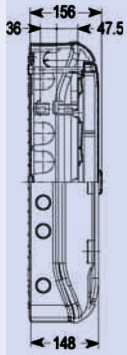

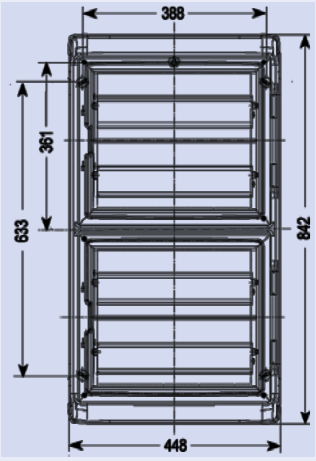

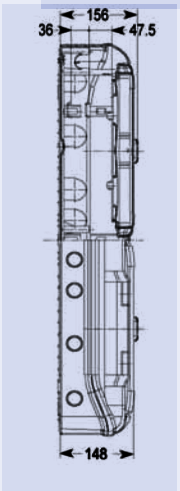

TOMADAS **INCLINADAS**

IP67

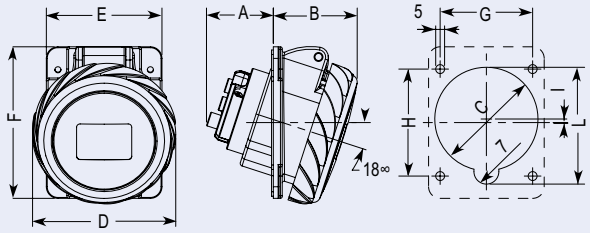

Dim.	16A			32A		
	2P+ ⏚	3P+ ⏚	3P+N+ ⏚	2P+ ⏚	3P+ ⏚	3P+N+ ⏚
A	38	38	37	48	48	48
B	46	48	50	54	54	57
C	54	58	70	70	70	75
D	73	81	89	95	95	102
E	65	65	90	90	90	90
F	85	85	100	100	100	100
G	52	52	77	77	77	77
H	60	60	85	85	85	85
I	2	2	7	3	3	2,5
L	59	65,5	75	76	76	83

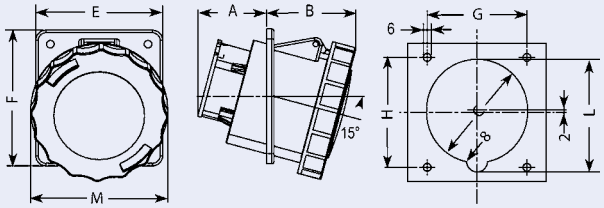

Dim.	63A		
	2P+ ⏚	3P+ ⏚	3P+N+ ⏚
A	56	56	56
B	73	73	73
C	82	82	82
E	100	100	100
F	107	107	107
G	77	77	77
H	85	85	85
L	90	90	90
M	108	108	108

TOMADAS **COM BLOQUEIO**

IP65

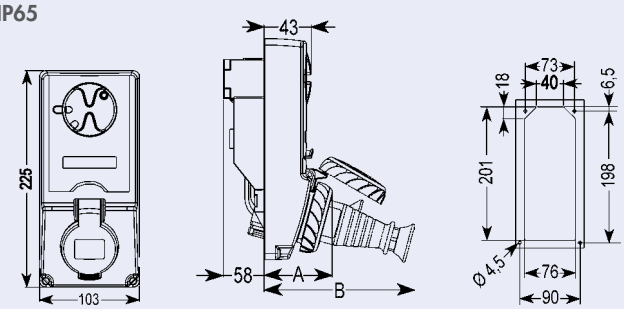

Dim.	16A			32A		
	3P	4P	5P	3P	4P	5P
A	68	69	70	70	70	72
B	156	159	163	179	179	180

TOMADA **DE EMBUTIR COM TAMPA 50X50**

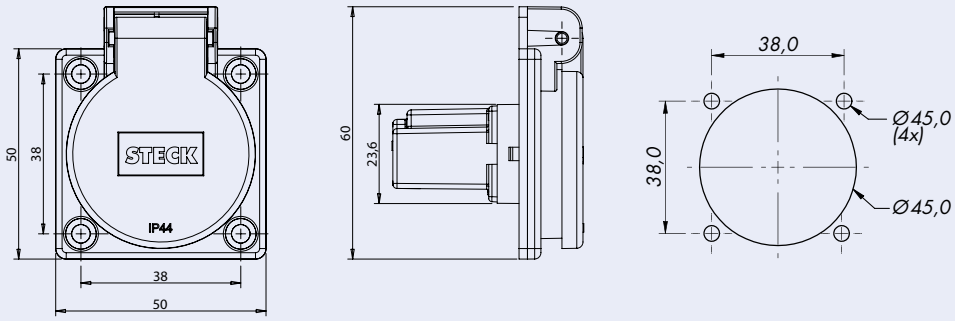

Grau de Proteção IP

A norma IEC 60529 (EN 60529) indica, por meio do código IP, que é composto por dois dígitos, o grau de proteção para dispositivos elétricos contra o acesso a partes energizadas e contra a entrada de água e de objetos sólidos estranhos.

2° NUMERAL
PROTEÇÃO CONTRA PENETRAÇÃO DE LÍQUIDOS

1° NUMERAL PROTEÇÃO CONTRA OBJETOS SÓLIDOS	**0**	**1**	**2**	**3**	**4**	**5**	**6**	**7**	**8**
	Não protegido	Protegido contra quedas verticais de gotas d'água (condensação)	Protegido contra quedas de gotas d'água de até 15° da vertical.	Protegido contra água aspergida de um ângulo de 60°	Protegido contra projeções de água de qualquer direção	Protegido contra jatos d'água	Protegido contra fortes jatos d'água	Protegido contra imersão temporária (15cm por 1minuto)	Protegido contra submersão (imersão prolongada sob pressão)
0	IP00	IP01	IP02						
1	IP10	IP11	IP12	IP13					
2	IP20	IP21	IP22	IP23					
3	IP30	IP31	IP32	IP33					
4	IP40	IP41	IP42	IP43	IP44	IP45	IP46		
5					IP54	IP55	IP56		
6						IP65	IP66	IP67	IP68

Grau de Proteção IK

A norma IEC 62262 (EN 62262) define o grau de proteção contra impactos mecânicos indicados com as letras IK, seguido por um número. A tabela a seguir indica os valores de impacto em Joules correspondente a cada código.

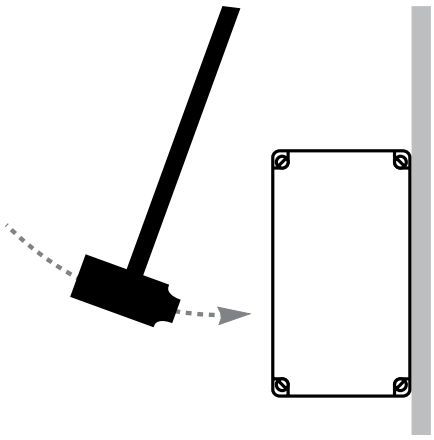

Código IK	Energia Impacto
00	sem proteção
01	0,15 Joule
02	0,2 Joule
03	0,35 Joule
04	0,5 Joule
05	0,7 Joule
06	1 Joule
07	2 Joule
08	5 Joule
09	10 Joule
10	20 Joule

COMPORTAMENTO DE **AGENTES QUÍMICOS**

As indicações abaixo são aplicáveis para as condições em que a temperatura ambiente não exceda 40°C e a tensão mecânica não é concentrada a ponto de causar deformações permanentes à superfície.

Série de Produtos	Água	Solução Salina	Ácidos		Bases		Solventes			Óleos			Óleo Vegetal	Gord. Animal	Graxa Sintética	Solução Animal Orgânica	Combustíveis	
			Conc.	Diluído	Conc.	Diluído	Hexano	Benzeno	Acentona	Absol Etílico Álcool	Silicone	Mineral					Gasolina *Premium*	Diesel
Tomadas - Inclinada, Doméstica e com Bloqueio																		
	R	R	RL	R	RL	R	R	RL	RL	R	R	R	R	R	R	R	RL	R
	R	R	RL	R	RL	R	R	RL	RL	R	R	R	R	R	R	R	NR	NR
	R	R	NR	R	RL	R	NR	NR	NR	NR	R	RL	RL	NR	RL	RL	NR	NR
Quadros																		
	R	R	RL	R	RL	R	NR	NR	NR	R	R	RL	RL	NR	RL	NR	NR	NR

Legenda: R Resiste RL Resistência Limitada NR Não resiste

TABELA DE **TENSÃO**

Tabela de identificação e permutabilidade para tomadas do tipo industrial incluída nos diferentes sistemas abrangidos pela IEC 60309-2 e IEC 60309-4.

2P + ⏚					3P + ⏚					3P + N + ⏚				
Freq. (Hz)	Tensão Nominal (V)	Tomada vista frontal Posição Contato Terra(1) 16 e 32A	63 e 125A		Freq. (Hz)	Tensão Nominal (V)	Tomada vista frontal Posição Contato Terra(1) 16 e 32A	63 e 125A		Freq. (Hz)	Tensão Nominal (V)	Tomada vista frontal Posição Contato Terra(1) 16 e 32A	63 e 125A	
50 e 60	100-130	4h	4h		50 e 60	100-130	4h	4h		50 e 60	57/100-75/130	4h	4h	
	200-250	6h	6h			200-250	9h	9h			120/208-144/250	9h	9h	
60	277	5h	5h			380-415	6h	6h			200/346-240/415	6h	6h	
50 e 60	380-415	9h	9h			480-500	7h	7h			277/480-288/500	7h	7h	
	480-500	7h	7h			600-690	5h	5h			347/600-400/690	5h	5h	
	Abastecimento através do isolamento do transformador	12h	12h	(3)		Abastecimento através do isolamento do transformador	12h	12h	(5)					
100-300 incluído	mais que 50	-	-		60	440-460 (2)	11h	11h		60	250/440-265/460	11h	11h	
301-500 incluído	mais que 50	2h	-		50 e 60	380-415 (4)	3h	-		50 e 60	220/380-250/440 (4)	3h	-	
DC	50-250 incluído	3h	3h	(3)	100-300 incluído	mais que 50	10h	-		100-300 incluído	mais que 50	-	-	
	Mais de 250	8h	8h	(3)	301-500 incluído	mais que 50	2h	-		301-500 incluído	mais que 50	2h	-	
Notas: (1) A posição do contato com o solo é em relação à chaveta. (2) Principalmente para instalação em navios. As posições indicadas por um traço (-) não são padronizadas. (3) Cor de acordo com a tensão. (4) Apenas para containers refrigerados (padrão ISO). (5) A posição da ranhura secundária, em relação à ranhura principal.					PARA TODAS AS OUTRAS TENSÕES NOMINAIS E/OU FREQUÊNCIAS QUE **NÃO SÃO INCLUÍDAS** NAS CONFIGURAÇÕES ACIMA DESCRITOS.							1h	1h	

ÍNDICE DE **REFERÊNCIAS**

QUA0003 9
QUA0004 9
QUA15EX..... 14
QUA15IN..... 14
QUA16CH..... 14
QUA16QU 14
QUA16TR..... 14
QUA0112 10
QUA0118 10
QUA0212 10
QUA0218 10
QUA0312 10
QUA0318 10
QUA0418 10
QUA0501B 8
QUA0502 8
QUA0802B 8
QUA0804 8
QUA1101 13
QUA1102 13
QUA1103 13
QUA1104 13
QUA1105 13
QUA1106 13
QUA1121 13
QUA1122 13
QUA1123 13
QUA1303 8
QUA1303B 8
QUA1306 8
QUA1308 14
QUA1316 14
QUA1322 14
QUA1332 14
QUA1408 14
QUA1408N..... 14
QUA1408T..... 14
QUA1412 14
QUA1418 14
QUA1432N..... 14
QUA1432T..... 14
QUA1904B 8
QUA1908 8
QUA2403 9
QUA3044 11
QUA3044B 12
QUA3046 11
QUA3046B 12
QUA3049 11
QUA3049B 12
QUA3244 11
QUA3244B 12
QUA3246 11
QUA3246B 12
QUA3249 11
QUA3249B 12
QUA3546 11
QUA3604 9
QUA4044 11
QUA4044B 12
QUA4046 11
QUA4046B 12
QUA4047 11
QUA4047B 12
QUA4049 11
QUA4049B 12
QUA4243 12
QUA4244 11
QUA4244B 12
QUA4246 11
QUA4246B 12
QUA4247 11
QUA4247B 12
QUA4249 11
QUA4249B 12
QUA4544 11
QUA4546 11
QUA4547 11
QUA4549 11
QUA5044 11
QUA5044B 12
QUA5046 11
QUA5046B 12
QUA5047 11
QUA5047B 12
QUA5049 11
QUA5049B 12
QUA5244 11
QUA5244B 12
QUA5246 11
QUA5246B 12
QUA5247 11
QUA5247B 12
QUA5249 11
QUA5249B 12
QUA5544 11
QUA5546 11
QUA5547 11
QUA5549 11
S800CI..... 14
S801CI..... 14
S802CI..... 14
S803CI..... 14
S804CI..... 14
S805CI..... 14
S806CI..... 14
S807CI..... 14
S808CI..... 14
S8640..... 11
S8641..... 11
SSO17P 13

www.steck.com.br

facebook.com/SteckBrasil

STECK - BRASIL

FÁBRICAS

Steck Indústria Elétrica Ltda.
Av. Mendes da Rocha, 1765
CEP: 02227-001
São Paulo - SP

Steck da Amazônia Indústria Elétrica Ltda.
R. Bambuzinho, s/n - lote 10C1/10C2
CEP: 69075-846
Distrito Industrial II - Manaus - AM

COMERCIAL/ADMINISTRAÇÃO

Av. Luis Stamatis, 716
CEP: 02260-001
São Paulo - SP
Tel: +55 11 2248-7000
Fax: +55 11 2248-7051
contato.vendas@steck.com.br

CENTRO DE DISTRIBUIÇÃO

Av. Condessa Elisabeth de Robiano, 320
Box H - CEP: 03074-000
São Paulo - SP

STECK - ARGENTINA

Steck Electric S.A.Belisario
Hueyo 165 – AvellanedaCP
(B1870BNA) – Buenos Aires
República Argentina
Tel: +54 11 4201-1489/7534
Fax: +54 11 4222-2473
ventas@steckgroup.com

STECK - MÉXICO

Steck de Mexico S.A. de. C.V.
Calle Miranda Nº 11,
Colonia Aragón (Va Villa)
Delegación Gustavo A Madero
CP 07000 - México, DF
Tel/ Fax: +52 55 5781-3502/3514/ 0813
ventas.mx@steck.com.br

STECK